OKAP Z GRZEBIENIEM WENTYLACYJNYM

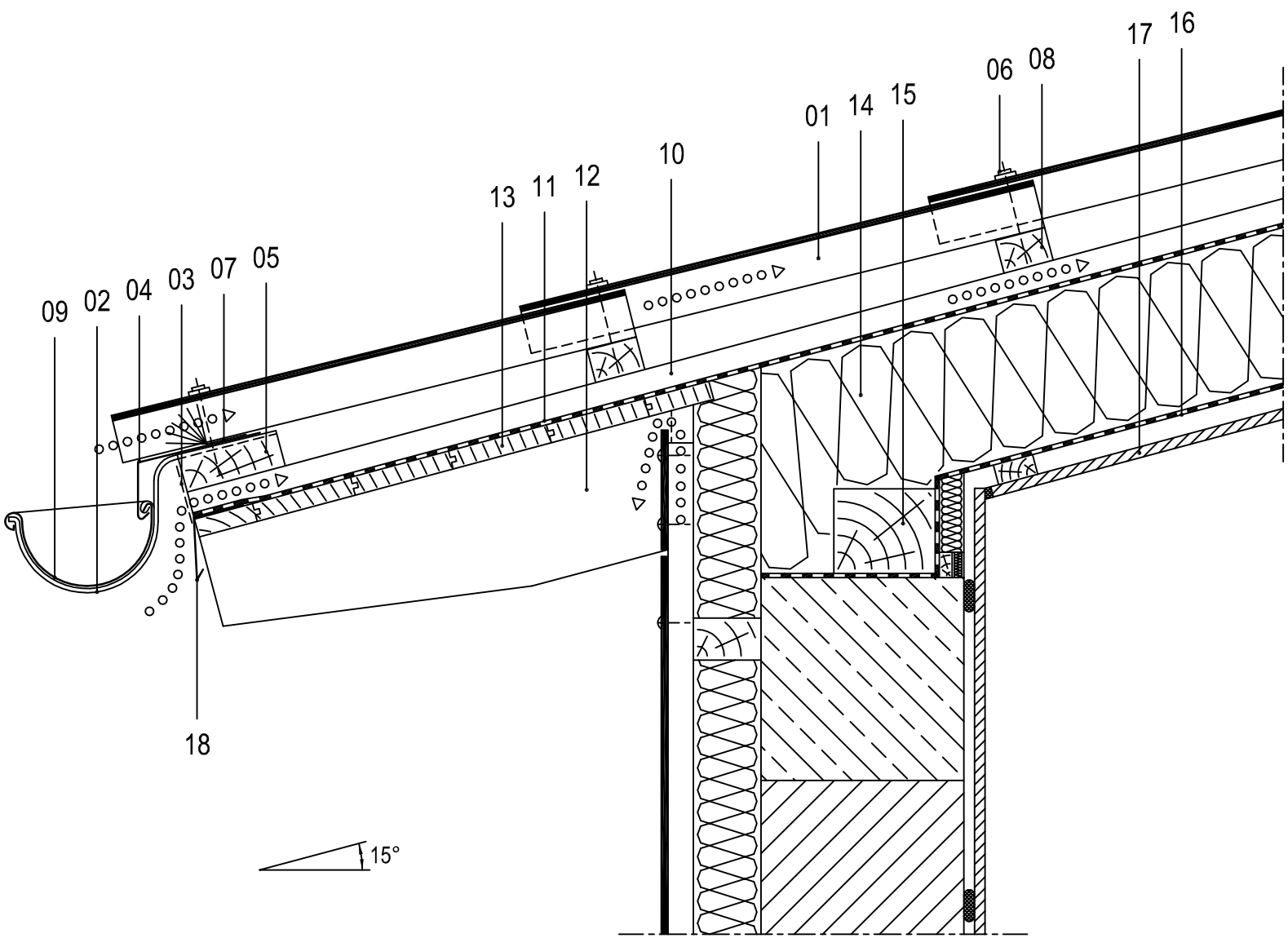

01 Płyta falista włókno-cementowa
02 Uchwyt rynny
03 Siatka wentylacyjna
04 Wykończenie okapu
05 Deska okapowa
06 Wkręt
07 Grzebień okapu
08 Łata
09 Rynna
10 Kontrłata
11 Folia dachowa Euronit (warstwa wstępnego krycia)
12 Krokiew
13 Deskowanie
14 Izolacja termiczna
15 Murłata
16 Paroizolacja szczelnie ułożona
17 Płyta gipsowo-kartonowa lub boazeria
18 Obróbka blacharska